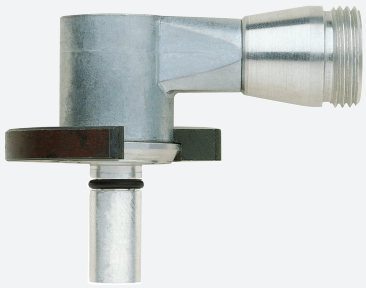

Датчик индуктивный

NJ2-F-US-2.062-V93

- прочное сварное
- Дальность срабатывания 2 мм
- Прочность на сжатие до 6,9 МПа
- 2-проводн., AC/DC

Датчик приближения объекта, цилиндрический

Размеры

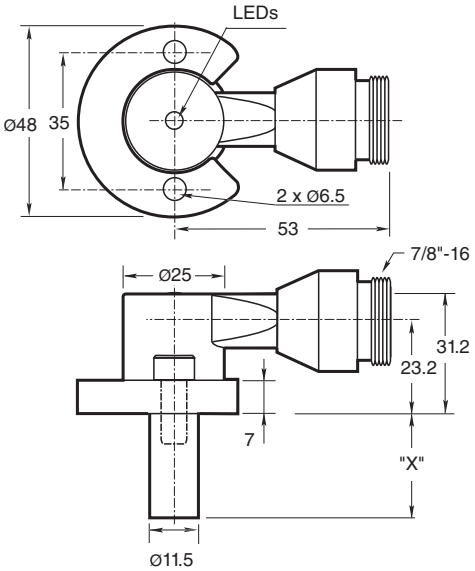

Технические данные

Общие данные		
Функция переключателя		Нормально открытый (н.о.)
Вид выхода		Двухпроводной
Интервал переключений	s_n	2 mm
Монтаж		монтаж заподлицо
Выходная полярность		перем./пост. ток
Гарантированный интервал переключений	s_a	0 ... 1,62 mm
Коэффициент восстановления r_{Al}		0,4
Коэффициент восстановления $r_{1.4301}$		0,85
Тип выхода		2-проводной
Параметры		
Рабочее напряжение	U_B	20 ... 250 В AC/20 ... 300 В DC
Частота переключений	f	0 ... 20 Hz
Гистерезис	H	10 ... 20 % 15 обычно.
Защита от неправильной полярности подключения		да

Дата публикации: 2022-05-19 Дата издания: 2022-05-19 : 906610_rus.pdf

Технические данные

Защита от короткого замыкания		да
Падение напряжения	U_d	≤ 7 V
Кратковременный ток (20 мс, 0,1 Гц)		max. 3 A
Рабочий ток	I_L	8 ... 300 mA
Остаточный ток	I_r	< 1,7 mA
Напряжённость магнитного поля, переменные поля		250 mT
Напряжённость магнитного поля, постоянные поля		100 mT
Предельные характеристики		
Рабочее давление динамическое		1000 psi
Индикаторы/элементы управления		
Зеленый СИД		Питание включено
Красный СИД		Статус выхода
Светодиод красный/зеленый		Индикация короткого замыкания/перегрузки
Соответствие стандартам		
Стандарты		EN 60947-5-2
Лицензии и сертификаты		
Разрешение по нормам UL		cULus Listed, General Purpose
Разрешение CSA		cCSAus Listed, General Purpose
Окружающие условия		
Температура окружающей среды		-25 ... 70 °C (-13 ... 158 °F)
Механические данные		
Тип подключения		Штекерный разъём 7/8"-16 UN , 3-контактный
Тип защиты		IP67
Материал		Корпус: цинк Зонд: Алюминий
Примечание		X = 2.062 дюйма (52.4 мм)

Разъем

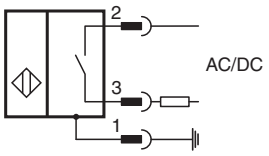

Назначение контактов разъема

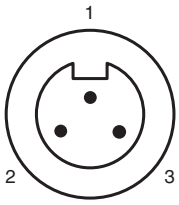

Дата публикации: 2022-05-19 Дата издания: 2022-05-19 : 906610_rus.pdf

Назначение контактов разъема

проволока цвета

1	GN
2	BK
3	WH

Дополнительная информация

Крепежные отверстия, тип NPT:
Типы NPT 1000 и 3000 фунт/кв.дюйм:
Резьба крепежного отверстия под винт — 1/4" (6,35 мм) - 20.
Минимальная глубина вхождения винта — 0,250" (6,35 мм)
Расстояние между отверстиями — 35 мм (от центра до центра).

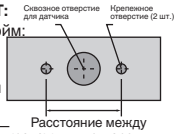

Крышка цилиндра, вид сверху

Крепежные винты:
В стандартных моделях 1000 и 3000 фунт/кв.дюйм используется два самостопорящихся винта с головкой с углублением под ключ 1/4" (0,635 мм) - 20 (в омплекте). Рекомендуемый момент затяжки: 150 дюйм/фунт (16,95 Н/м).

Важно!
При использовании прокладки необходимо обеспечить минимальное вхождение резьбы крепежного винта на 0,250" (6,35 мм).

Принадлежности

	SPACER 0.160 TO 0.375 : X.XXX"	Разделитель для цилиндрических переключателей
	SPACER 0.380 TO 0.875 : X.XXX"	Разделитель для цилиндрических переключателей
	SPACER 0.880 TO 1.750 : X.XXX"	Разделитель для цилиндрических переключателей

Дата публикации: 2022-05-19 Дата издания: 2022-05-19 : 906610_rus.pdf