Датчик индуктивный

NJ40+U1+E2-T-V1

- 40 мм, монтаж не заподлицо
- Расширенный температурный диапазон

Размеры

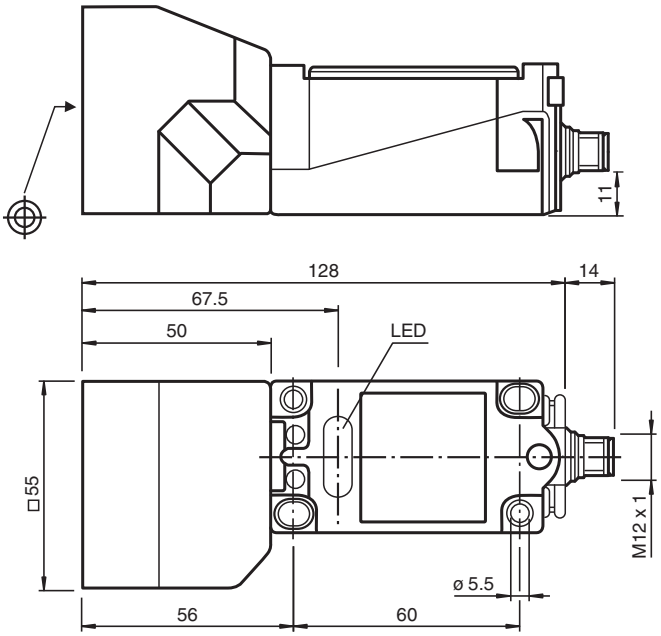

Технические данные

Общие данные		
Функция переключателя		Нормально открытый (н.о.)
Вид выхода		PNP
Интервал переключений	s_n	40 mm
Монтаж		монтаж не заподлицо
Выходная полярность		пост. ток
Гарантированный интервал переключений	s_a	0 ... 32,4 mm
Коэффициент восстановления r_{Al}		0,4
Коэффициент восстановления r_{Cu}		0,3
Коэффициент восстановления $r_{1.4301}$		0,85

Дата публикации: 2022-05-18 Дата издания: 2022-05-18 : 196264_rus.pdf

Технические данные

Тип выхода		3-проводной
Параметры		
Рабочее напряжение	U_B	10 ... 60 V
Частота переключений	f	0 ... 300 Hz
Гистерезис	H	обычно. 3 %
Защита от неправильной полярности подключения		защита от неправильной полярности подключения
Защита от короткого замыкания		тактирующий
Падение напряжения	U_d	≤ 3 V
Рабочий ток	I_L	0 ... 200 mA
Ток холостого хода	I_0	≤ 20 mA
Время готовности	t_v	≤ 20 ms
Индикатор рабочего напряжения		светодиод, зеленый
Индикация переключения		светодиод, желтый
Соответствие стандартам и директивам		
Соответствие стандартам		
Стандарты		EN 60947-5-2:2007 IEC 60947-5-2:2007
Лицензии и сертификаты		
Разрешение по нормам UL		cULus Listed, General Purpose
Разрешение CSA		cCSAus Listed, General Purpose
Окружающие условия		
Температура окружающей среды		-25 ... 100 °C (-13 ... 212 °F)
Механические данные		
Тип подключения		Штекер прибора M12 x 1, 4-полюсный
Материал корпуса		ПБТ
Торцевая поверхность		ПБТ
Тип защиты		IP68
Масса		130 g

Разъем

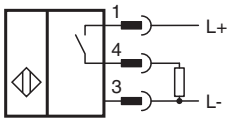

Назначение контактов разъема

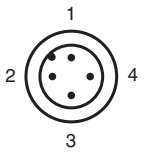

Дата публикации: 2022-05-18 Дата издания: 2022-05-18 : 196264_rus.pdf

Назначение контактов разъема

Проволока цвета в соответствии с EN 60947-5-2

1	BN
2	WH
3	BU
4	BK

Принадлежности

	MHW 01	Модульный монтажный кронштейн
	MH 04-2681F	Крепёжное приспособление для VariKont, +U1+ и +U9*
	V1-W-2M-PUR	Гнездовой шлейф с одним выходом, угловой, M12, A-код, 4-конт., серый кабель PUR
	V1-G-2M-PUR	Гнездовой шлейф с одним выходом, прямой, M12, A-код, 4-конт., серый кабель PUR

Дата публикации: 2022-05-18 Дата издания: 2022-05-18 : 196264_rus.pdf